Standardausstattung Billennium B1890 EVO Quick-Pro

- Aufstellautomatik QUICK-PRO
- Abnehmbarer Korb
- Nicht markierende helle Raupen
- Kabelsteuerung mit Farbdisplay

Optionale Sonderausstattung

- Elektrischer Antrieb 230 V - 2,2 KW / 50Hz
- Funkfernsteuerung mit Farbdisplay
- Winch-Kit 200 kg
- großer Korb 1,80 x 0,70 m

Am Steinbusch 16 • 48351 Everswinkel
Telefon: 02582/66770-0 • Telefax: 02582/66770-22
E-Mail: info@roggenland-arbeitsbuehnen.de
Internet: www.roggenland-arbeitsbuehnen.de

IPAF Schulungszentrum

PARTNER LIFT® Vermietung bundesweit

Roggenland

Arbeitsbühnen- und Staplervermietung GmbH

Billennium B1890 EVO Quick- Pro

Arbeitsbühnenvermietung

Roggenland

- Anhängerbühnen
- Scherenbühnen
- Teleskopstapler
- Teleskopbühnen
- Gelenkteleskope
- Frontstapler

✆ 02582/66770-0

www.roggenland-arbeitsbuehnen.de

Technische Daten

Max. Arbeitshöhe	18,00 m
Max. Plattformhöhe	16,00 m
Max. seitl. Reichweite	10,90 m / 80 kg
Schwenkbereich Drehturm	+/- 185°
Korbdrehung	+/- 70°
Korblast	250 kg
Korbgröße (B x H x T)	1,40 x 1,10 x 0,74 m
Min. Transportabmessung (B x H x L)	0,79 x 1,98 x 5,14 m (ohne Korb)
Min. /Max. Abstützmaße (B x L)	2,76 x 4,29 m / 3,65 x 4,79 m
Min. / Max. Spurbreite	0,79 m / 1,39 m
Gesamtgewicht	~ 2.920 kg
Max. Höhe beim Verfahren	9,00 m
Autom. Nivellierung Längs-/Querneigung	+/- 10° / 5°
Max. Steigfähigkeit	20°
Fahrtgeschwindigkeit schnell	2,5 km/h
Sicherheitsgeschwindigkeit	0,4 km/h
Abstützung	Aufstellautomatik
Unterlegplatten abnehmbar	Ja
Steuerung	Proportionalsteuerung mit Mehrfachfunktion

ABMESSUNGEN*

Max. Arbeitshöhe	18,00 m
Max. seitl. Reichweite	10,90 m / 80 kg
Korbdrehung	+/- 70°
Korbgröße (B x H x T)	1,40 x 1,10 x 0,74 m
Korblast	250 kg
Schwenkbereich Drehturm	+/- 185°
Antrieb	YANMAR 2TNV70 Dieselmotor
Min. Transportabmessung B x H x L (ohne Korb)	0,79 x 1,98 x 5,84 m (5,14 m)
Min. Abstützmaße (B x L)	2,76 x 4,29 m
Max. Abstütztmaße (B x L)	3,56 x 4,79 m
Gesamtgewicht	~ 2.920 kg
Max. Höhe beim Verfahren	9,00 m
Autom. Nivellierung Längs-/ Querneigung	+/- 10° / 5°
Max. Steigfähigkeit	20°

ANTRIEB
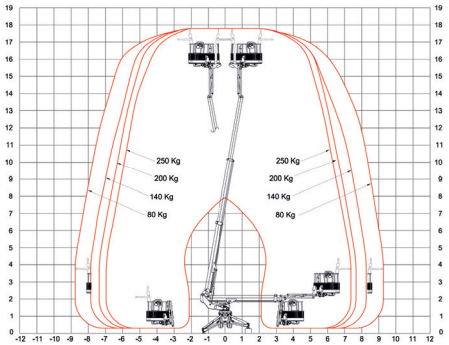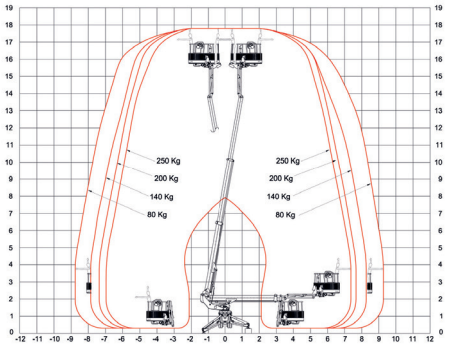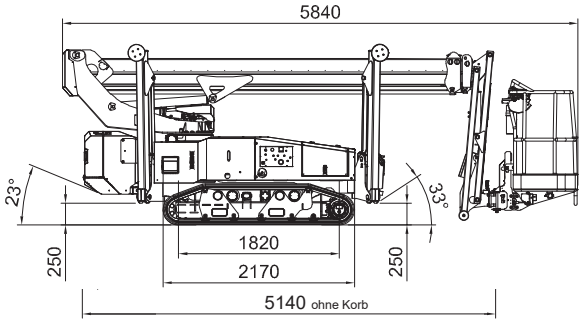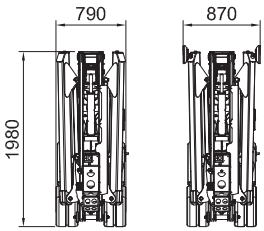
Dieselmotor YANMAR 2TNV70 10,2 kW (13,9 PS) @ 3600/s	
Hydraulisches Getriebe	Ja
Elektrischer Antrieb 230 V / 2,2 kW / 50Hz	Optional