MC405C-3

Technische Daten		
Tragkraft	Max.	3,83 t x 2,7 m
Arbeitsbereich	Max.	16 m x 210 kg
Hebehöhe	Max.	16,8 m x 1.130 kg (20,7 m x 520 kg mit Kranspitze)
Abmessungen	MC405 CRM/E	4.980 mm x 1.380 mm x 1.980 mm
Gewicht	MC405 CRM MC405 CRME Gewicht der Hakenflasche Kranspitze	5.600 kg 5.750 kg 50 kg 150 kg
Hakengeschwindigkeit	Max.	18 m / min (4-fach geschoren, 4-lagig)
Seilgeschwindigkeit	Max.	72 m / min, (4-lagig)
Hubseil	Typ	IWRC 6 x WS (26) Ø 8 mm x 92 m
Teleskopsystem	Auslegerlänge Teleskop-Geschwindigkeit Auslegertyp	4,75 m - 16,46 m 11,7 m / 41,3 sek Vollautomatischer 5-stufiger fünfeckiger Teleskopausleger
Hubsystem	Auslegerwinkel/ Geschwindigkeit	0º - 80º / 17 sek
Drehsystem	Drehwinkel/Geschwindigkeit	360º endlos / 2,5 U/min
Stützfüße	Typ Hydraulikzylinder mit Sperrventilen	Ausstreckung und Aufstellung durch Hydraulikzylinder (Länge) 6.076 mm (Vorderseite) 5.441 mm (Rückseite) 5.829 mm
Antrieb System	Reisegeschwindigkeit Transportgeschwindigkeit Steigvermögen Länge x Breite auf Boden Bodendruck	Hydrostatisch, stufenlos vorwärts und rückwärts 0 - 2,9 km/h 20º 2.100 mm x 320 mm mm (Raupenabmessungen) 0,50 kgf / cm² (0,52 kgf / cm² CRME)
Motor	Modell Typ Nennleistung Anlasser Tankfassung	Yanmar 3TNV88-EPMB 3 Zylinder, wassergekühlter Dieselmotor 17,5 kW / 2.400 U/min Elektrisch Diesel / 60 L
Elektromotor (Optional)	Typ Größe	Vollgekapselter, ventilatorgekühlter Elektromotor 7,5 kW 3P 380 V
Lastmomentbegrenzer	Speziell gemacht für die Maeda Krane mit einem voll programmierbaren Arbeitsraum	
Serienausstattung	Überdrehungsschutz, hydraulische Sicherheitsventile, Motorheizung, Nivellierungsanzeige, Kippalarm, Not-Ausschalter, Transportsperrhebel, Arretierung der Stützfüße, Lastmomentbegrenzung, Betriebswarnleuchte, Betriebsstundenzähler, 4-fach-/2-fach-Hakenflasche, schwarze Gummiraupen, Kabelfernbedienung mit intergrierter digitaler Lastanzeige, Datenlogger, Pick& Carry bis 500 kg Lasten verfahrbar	
Optionales Zubehör	Kranspitze, Drehbegrenzer (Bremse) für Drehkranz, Funkfernbedienung, Weiße Gummiraupen, 850 kg / 1.500 kg Fixhaken, Hydraulikheizung, Hakenflasche 1-fach Scherung, Große Hakenflasche 1-fach Scherung, Funkenfänger	

MC405C-3/G/2021.11

IPAF Schulungszentrum

Roggenland

Am Steinbusch 16 | 48351 Everswinkel
Telefon: 02582/66770-0 | Telefax: 02582/66770-22
E-Mail: info@roggenland-arbeitsbuehnen.de
Internet: www.roggenland-arbeitsbuehnen.de

Minikran

MC405C-3

- 3,83 t x 2,7 m Max Tragkraft
- 16,8 m Max Hebehöhe
- 16 m x 210 kg Max Arbeitsbereich

Roggenland

Roggenland

… bedenken Sie die Möglichkeiten

Der MC405-3 ist der leistungsstärkste Minikran der Baureihe MC mit einer herausragenden Tragkraft von 3.830 kg. Die optionale Kranspitze vergrößert den beeindruckenden Arbeitsbereich noch weiter. Der Kran bietet zudem einen optionalen Fixhaken mit 1.500 kg Traglast, der in dieser Kranklasse einzigartig ist.

Weitere Merkmale sind ein neuer umweltfreundliche Motor EU Stage V

- Max, Tragkraft 3.830 kg
- Max, Hebehöhe 16,8 m
  20,7 m mit optionaler Kranspitze
- Motor EU Stage V
- Energiesparsystem
- Seilumlenkrollen im Ausleger geschützt
- Variable Transportgeschwindigkeit (Hoch/Niedrig)
- Programmierbarer Lastmomentbegrenzer
- Hydrostatisches Getriebe
- Zentrale Steuerung
- 4-fach-/2-fach-Hakenflasche
- Automatische Hakenblockverstauung
- Kippalarm
- Leistungsstarke Winde mit 2 Geschwindigkeiten und hydraulische Scheibenbremse
- Kabelfernbedienung mit integrierter digitaler Lastanzeige
- Arretierungssystem der Stützfüße
- Optionaler Fixhaken 850 kg/1.500 kg
- Datenlogger

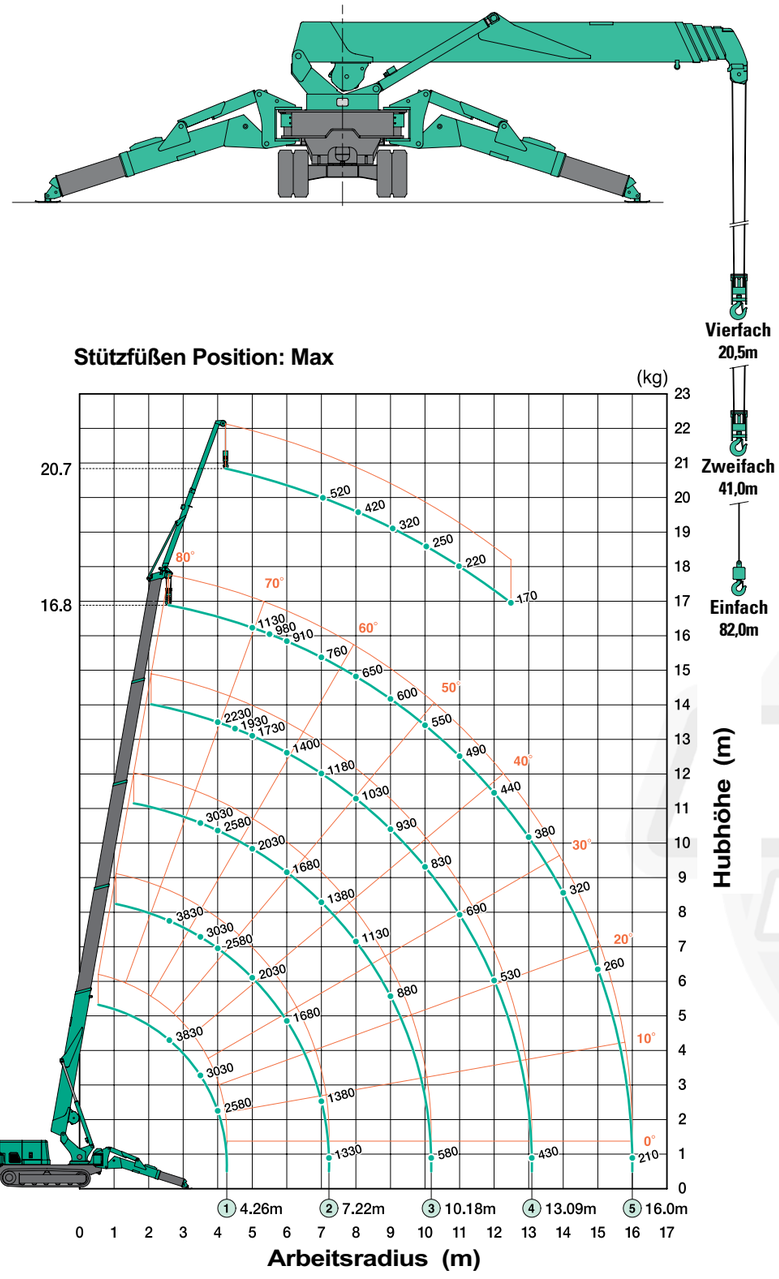

Das Arbeitsbereich-Diagramm zeigt die Gesamtnennlast einschließlich der Reichweite des Auslegers und der Auslegerverlängerung. Pick& Carry bis 500 kg Lasten verfahrbar.

Nutzlast gesamt bei komplett ausgefahrenen Stützfüßen mit 850 kg Fixhaken

	Auslegerlänge 4,735m	Auslegerlänge 7,695m	Auslegerlänge 10,655m	Auslegerlänge 13,565m	Auslegerlänge 16,475m
Arbeitsradius (m)	Nutzlast gesamt(kg				
2,7	850	850			
3,5	850	850	850		
4,0	850	850	850	850	
4,6	850	850	850	850	
5,0		850	850	850	850
6,0		850	850	850	850
7,5		850	850	850	670
8,0			850	850	620
10,5			550	760	490
13,4				390	340
14,0					310
15,0					250
16,3					170

Nutzlast gesamt bei komplett ausgefahrenen Stützfüßen

Auslegerlänge 4,735m/7,695m		Auslegerlänge 10,655m		Auslegerlänge 13,565m		Auslegerlänge 16,475m	
Arbeitsradius (m)	Nutzlast gesamt(kg	Arbeitsradius (m)	Nutzlast gesamt(kg	Arbeitsradius (m)	Nutzlast gesamt(kg	Arbeitsradius (m)	Nutzlast gesamt(kg
< 2,7	3830	3,5	3030	4	2230	5	1130
3,5	3030	4	2580	4,5	1930	5,5	980
4	2580	5	2030	5	1730	6	910
5	2030	6	1680	6	1400	7	760
6	1680	7	1380	7	1180	8	650
7	1380	8	1130	8	1030	9	600
7,25	1330	9	880	9	930	10	550
		10,2	580	10	830	11	490
				11	690	12	440
				12	530	13	380
				13,1	430	14	320
						15	260
						16	210

Abmessungen bei ausgefahrenen Stützfüßen

Im Diagramm sind die Stützfüße komplett ausgefahren dargestellt.

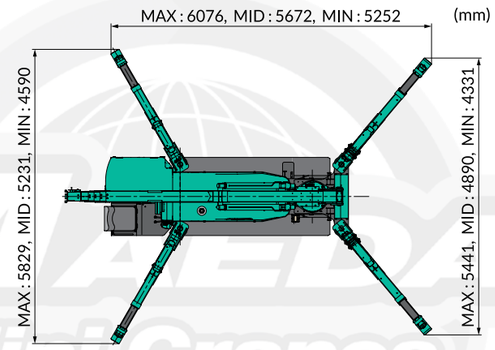

Nutzlast gesamt bei Stützfüßen in mittiger Position

Auslegerlänge 4,735m/7,695m		Auslegerlänge 10,655m		Auslegerlänge 13,565m		Auslegerlänge 16,475m	
Arbeitsradius (m)	Nutzlast gesamt(kg	Arbeitsradius (m)	Nutzlast gesamt(kg	Arbeitsradius (m)	Nutzlast gesamt(kg	Arbeitsradius (m)	Nutzlast gesamt(kg
< 2,7	3830	3,5	3030	4	2230	5	1130
3,5	3030	4	2580	4,5	1830	5,5	980
4	2580	5	1880	5	1630	6	910
5	1880	6	1430	6	1330	7	730
6	1430	7	1130	7	1080	8	630
7	1160	8	880	8	880	9	550
7,25	1120	9	740	9	730	10	480
		10,2	490	10	530	11	430
				11	480	12	380
				12	430	13	330
				13,1	330	14	280
						15	220
						16	180

Nutzlast gesamt bei minimal ausgefahrenen Stützfüssen
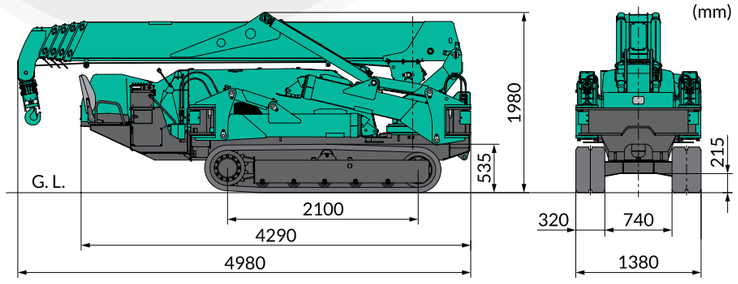
Auslegerlänge 4,735m/7,695m		Auslegerlänge 10,655m		Auslegerlänge 13,565m		Auslegerlänge 16,475m	
Arbeitsradius (m)	Nutzlast gesamt(kg	Arbeitsradius (m)	Nutzlast gesamt(kg	Arbeitsradius (m)	Nutzlast gesamt(kg	Arbeitsradius (m)	Nutzlast gesamt(kg
< 2,7	3830	3,5	3030	4	2230	5	1130
3,5	3030	4	2580	4,5	1830	5,5	980
4	2580	5	1680	5	1630	6	880
5	1680	6	1180	6	1180	7	730
6	1180	7	880	7	830	8	530
7	930	8	730	8	680	9	450
7,25	780	9	580	9	550	10	420
		10,2	400	10	430	11	370
				11	380	12	330
				12	350	13	280
				13,1	310	14	240
						15	190
						16	150